PROCELL®
PROFESSIONAL BATTERIES

Zn / MnO_2

碱性电池 - 二氧化锰

规格：C (LR14) PC1400

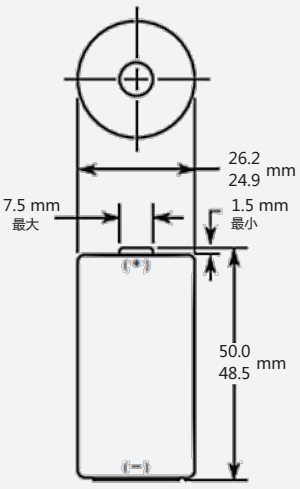

IEC 尺寸标准

主要特点

- 性能可靠
- 出色的耐腐蚀性
- 符合所有主要质量、安全和环境标准要求：
  - 安全：IEC 60086-5
  - ANSI C 18.1M，第 2 部分
  - 欧盟电池指令
  - 质量：ISO 14001 和 9001，金霸王世界级持续改进计划

一般应用

- 安全键盘
- 传感器
- 冲洗阀

电气特性

标称容量（连续 25 Ω，截止电压 0.8V）	8,100 mAh
一般电压（+ 20°C 时）	1.5 V
交流阻抗，频率 1kHz 时为	150 mΩ

物理特性

一般重量	69.0 g (2.4 oz)
一般体积	26.9 cm^3 (1.6 in^3)
端子	扁端子

工作和储藏条件

工作温度范围	-20°C 至 54°C (-4°F 至 130°F)
建议储藏方式（储藏区域应保持清洁、阴凉、干燥和通风）	5°C 至 30°C (41°F 至 86°F)

PROCELL®
PROFESSIONAL BATTERIES
电话：400 019 8080（免费电话）
procell.cn@duracell.com
www.procell.cn

出厂容量取决于外施负载、工作温度和截止电压。电池在各种负载条件下可提供的能量 / 使用寿命请参见所列出的图表和放电数据示例。

此数据如有变更恕不另行通知。性能数据基于一般应用条件得出。请联系 Duracell 获取最新信息。

一般性能

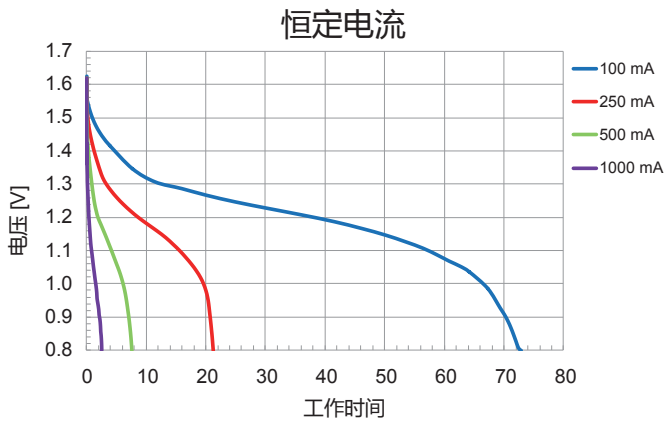

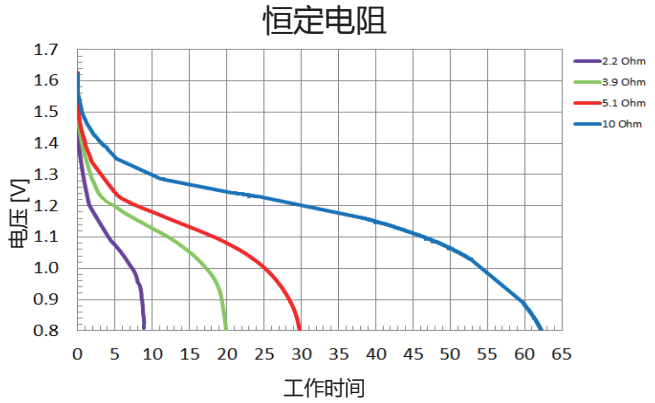

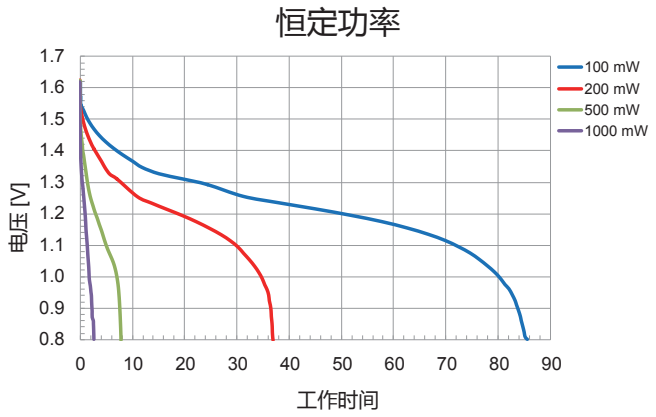

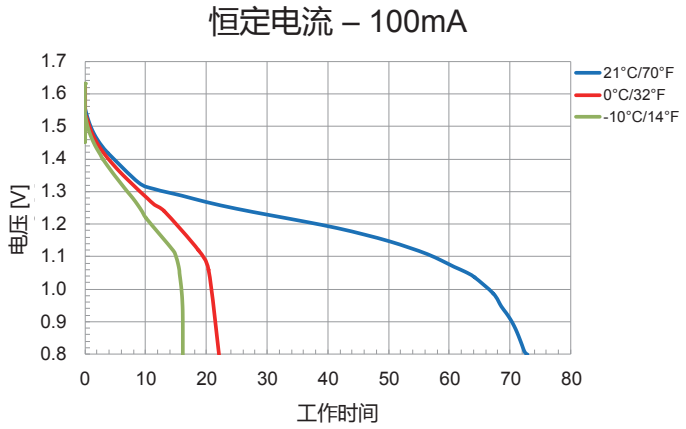

PROCELL®
PROFESSIONAL BATTERIES
电话：400 019 8080（免费电话）
procell.cn@duracell.com
www.procell.cn

出厂容量取决于外施负载、工作温度和截止电压。电池在各种负载条件下可提供的能量 / 使用寿命请参见所列出的图表和放电数据示例。

此数据如有变更恕不另行通知。性能数据基于一般应用条件得出。请联系 Duracell 获取最新信息。